02_2TS4-HOL-MS15-B

АВЕСТА
ЛАЗЕРЫ И ОПТИЧЕСКИЕ СИСТЕМЫ

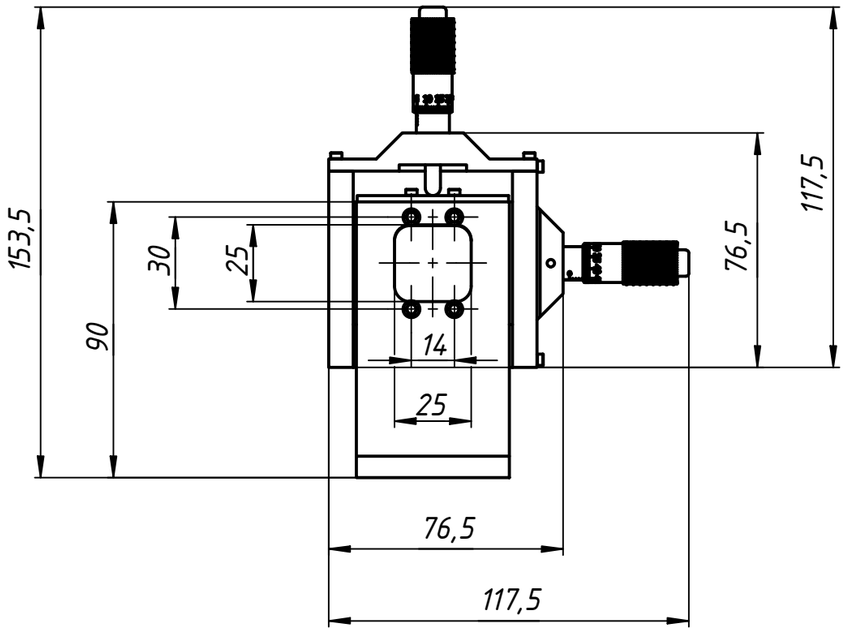


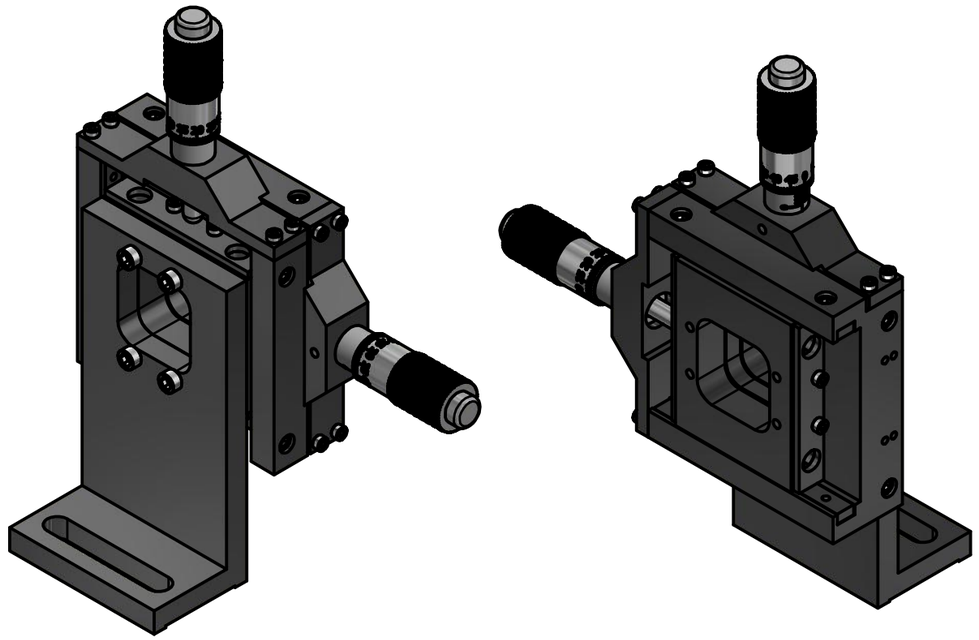

Микрометрические винты MS15-B

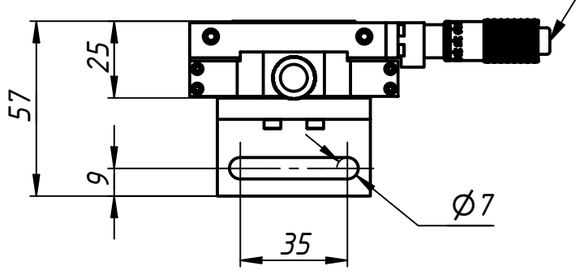


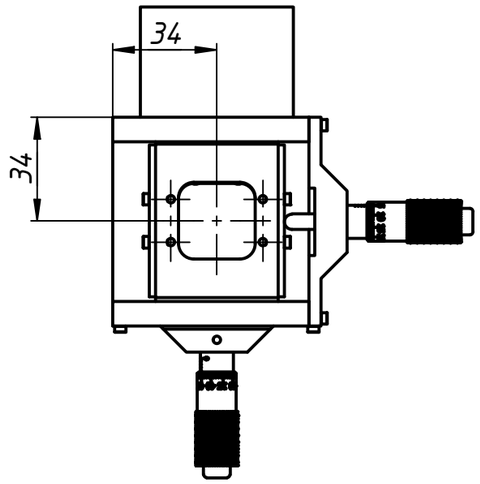


Низкопрофильный двухкоординатный линейный транслятор 2TS4-HOL используется в приборах с ограниченным внутренним пространством, обеспечивает перемещение по двум ортогональным осям и имеет сквозное отверстие для прохождения оптического луча.

Транслятор выпускается в трех вариантах комплектации:
- С потайными юстировочными винтами FAS-A25 (2TS4-HOL-A).
- С юстировочными винтами с ручками FAS-B25 (2TS4-HOL-B).
- С микрометрическими винтами со шкалой MS15-B (2TS4-HOL-MS15-B).

Для монтажа оптических элементов и монтажа самого транслятора на оптический стол или угловой кронштейн предусмотрены резьбовые отверстия М3. Транслятор поставляется в комплекте со стойкой для монтажа на оптический стол. Высота луча при этом составляет 70 мм. По желанию заказчика возможна комплектация со стойкой для высоты луча от 50 мм и более.

| | | | | | | | |
|---|---|---|---|---|---|---|---|
| | | | | | 02_2TS4-HOL-MS15-B | | |
| Изм. | Лист | № докум. | Подп. | Дата | Низкопрофильный двухкоординатный линейный транслятор | Лит. | Масса: 0,1 / Масштаб: 1:2 |
| Разраб. | | | | | | Лист | Листов 1 |
| Пров. | | | | | | | |
| Т. контр. | | | | | | | |
| Нач.отд. | | | | | | ООО "АВЕСТА-ПРОЕКТ" | |
| Н. контр. | | | | | | | |
| Утв. | | | | | | | |

Перв. примен. | Справ. № | Подп. и дата | Инв. № дубл. | Взам. инв. № | Подп. и дата | Инв. № подл.

Копировал | Формат А3